Mod. V53

SERVOSCALA CON SEDILE

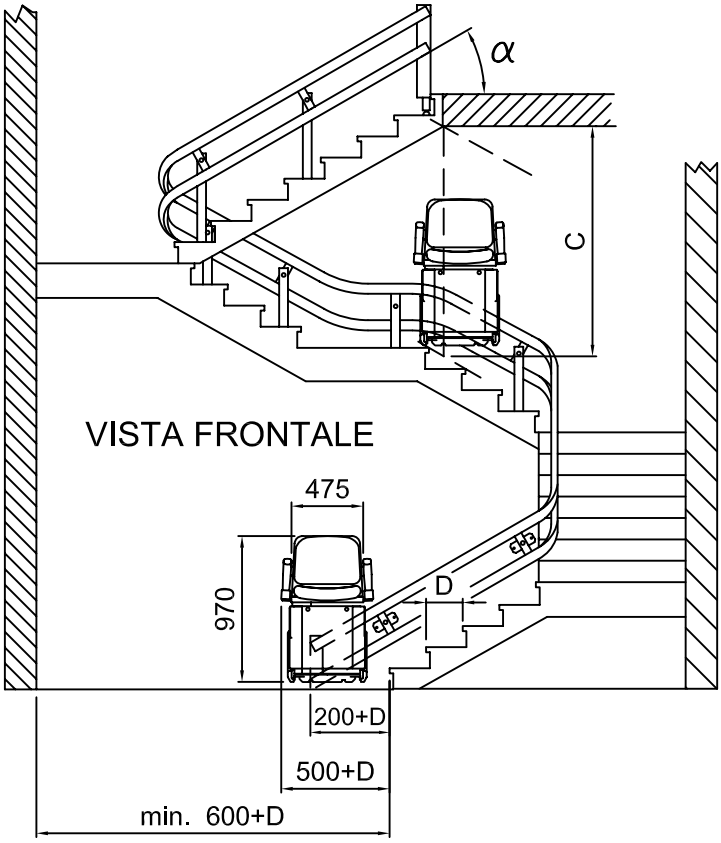

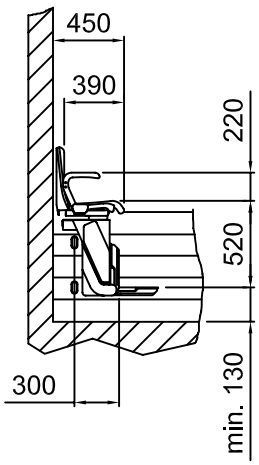

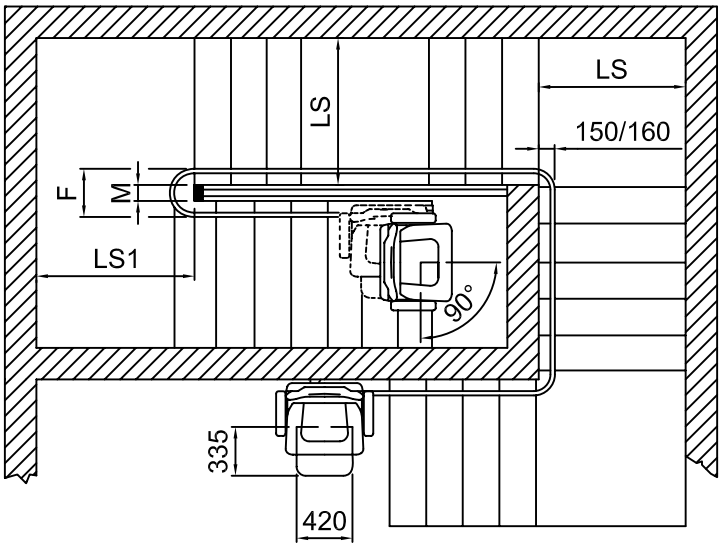

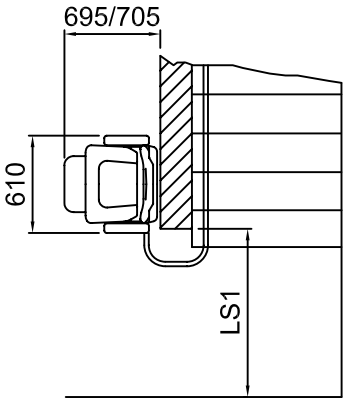

DATA	CODICE	REV.
01/04/07	8610204	n

CARATTERISTICHE TECNICHE

Portata	Potenza	Tensione di linea	Tensione alimentazione motore	Tensione alimentazione ausiliario	Velocita'
130 [daN]	0.7 [KW]	230 [V-mon.]	24 [V-cc]	24 [V-cc]	5 [m/min.]

VERIFICA DELLA POSSIBILITA' DI INSTALLAZIONE

LS	PER IMPIANTO RETTILINEO SEDILE GIREVOLE	min. 750
	PER IMPIANTO CON CURVA SEDILE GIREVOLE	min. 770 (CON M>80)
LS1	PER IMPIANTO CON CURVA	min. 790
C	CON PERSONA SEDUTA	min. 1700

INGOMBRI

F	CON 0<M<80	380	400
	CON 80<M<150	450	530
	CON M>150	300+M	
		α<38°	α≥38°

I dati sono indicativi e non impegnativi. La ditta si riserva di apportare qualsiasi modifica che riterra' opportuna.

Le misure "(min.600+D)−LS−LS1−C" sono riferite ad una scala con andamento regolare ed una pendenza di 30°. Se quelle rilevate sono inferiori, richiedete un sopralluogo dei tecnici VIMEC per una applicazione speciale.